シニア女子55

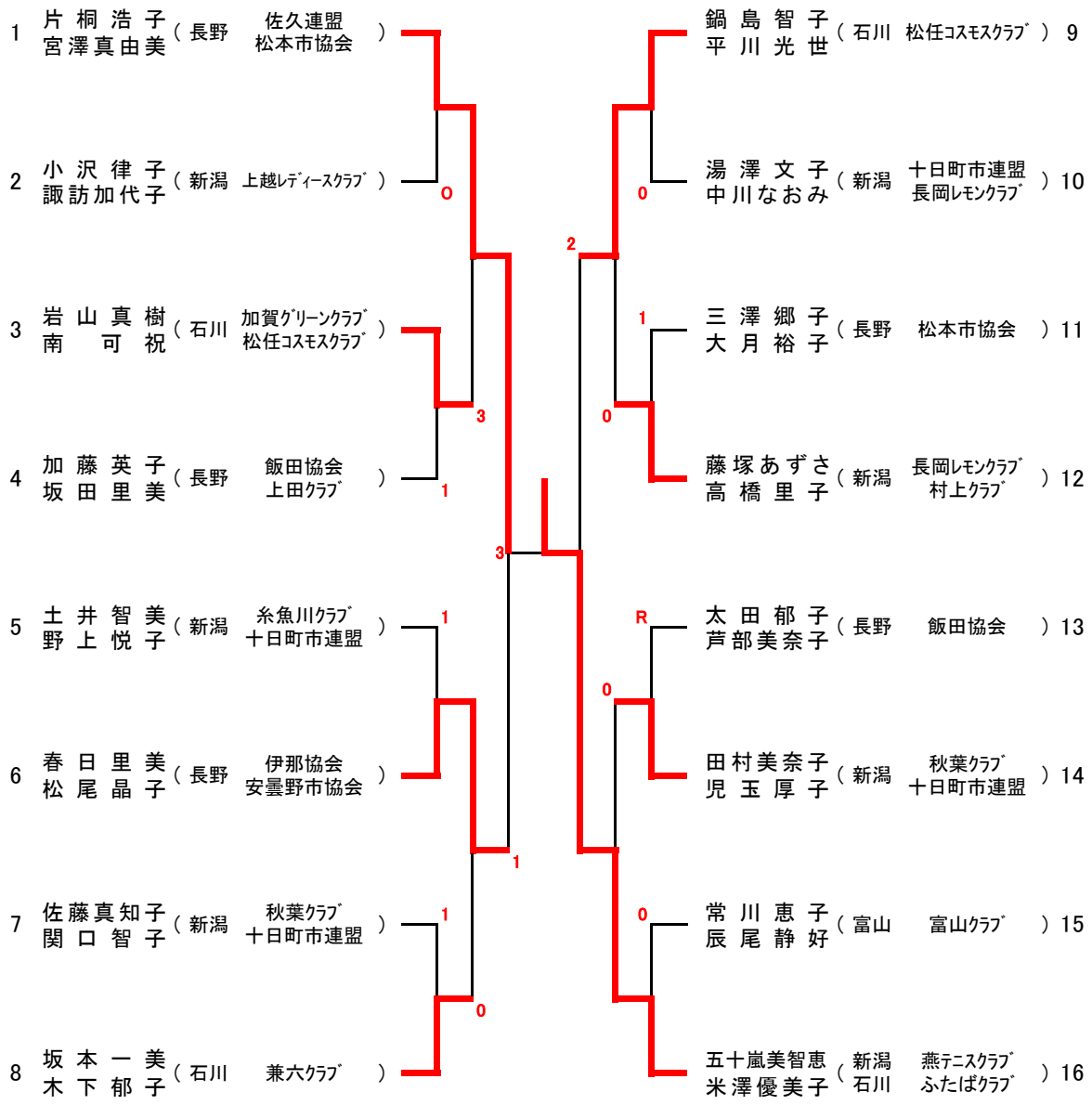
1 片桐浩子 宮澤真由美 (長野 佐久連盟 松本市協会)
2 小沢律子 諏訪加代子 (新潟 上越ﾚﾃﾞｨｰｽｸﾗﾌﾞ)
3 岩山真樹 南可祝 (石川 加賀ｸﾞﾘｰﾝｸﾗﾌﾞ 松任ｺｽﾓｽｸﾗﾌﾞ)
4 加藤英子 坂田里美 (長野 飯田協会 上田ｸﾗﾌﾞ)
5 土井智美 野上悦子 (新潟 糸魚川ｸﾗﾌﾞ 十日町市連盟)
6 春日里美 松尾晶子 (長野 伊那協会 安曇野市協会)
7 佐藤真知子 関口智子 (新潟 秋葉ｸﾗﾌﾞ 十日町市連盟)
8 坂本一美 木下郁子 (石川 兼六ｸﾗﾌﾞ)
9 鍋島智子 平川光世 (石川 松任ｺｽﾓｽｸﾗﾌﾞ)
10 湯澤文子 中川なおみ (新潟 十日町市連盟 長岡ﾚﾓﾝｸﾗﾌﾞ)
11 三澤郷子 大月裕子 (長野 松本市協会)
12 藤塚あずさ 高橋里子 (新潟 長岡ﾚﾓﾝｸﾗﾌﾞ 村上ｸﾗﾌﾞ)
13 太田郁子 芦部美奈子 (長野 飯田協会)
14 田村美奈子 児玉厚子 (新潟 秋葉ｸﾗﾌﾞ 十日町市連盟)
15 常川恵子 辰尾静好 (富山 富山ｸﾗﾌﾞ)
16 五十嵐美智恵 米澤優美子 (新潟 燕ﾃﾆｽｸﾗﾌﾞ 石川 ふたばｸﾗﾌﾞ)
O
3
1
1
1
0
3
1
2
0
1
0
R
0
0