６年生女子
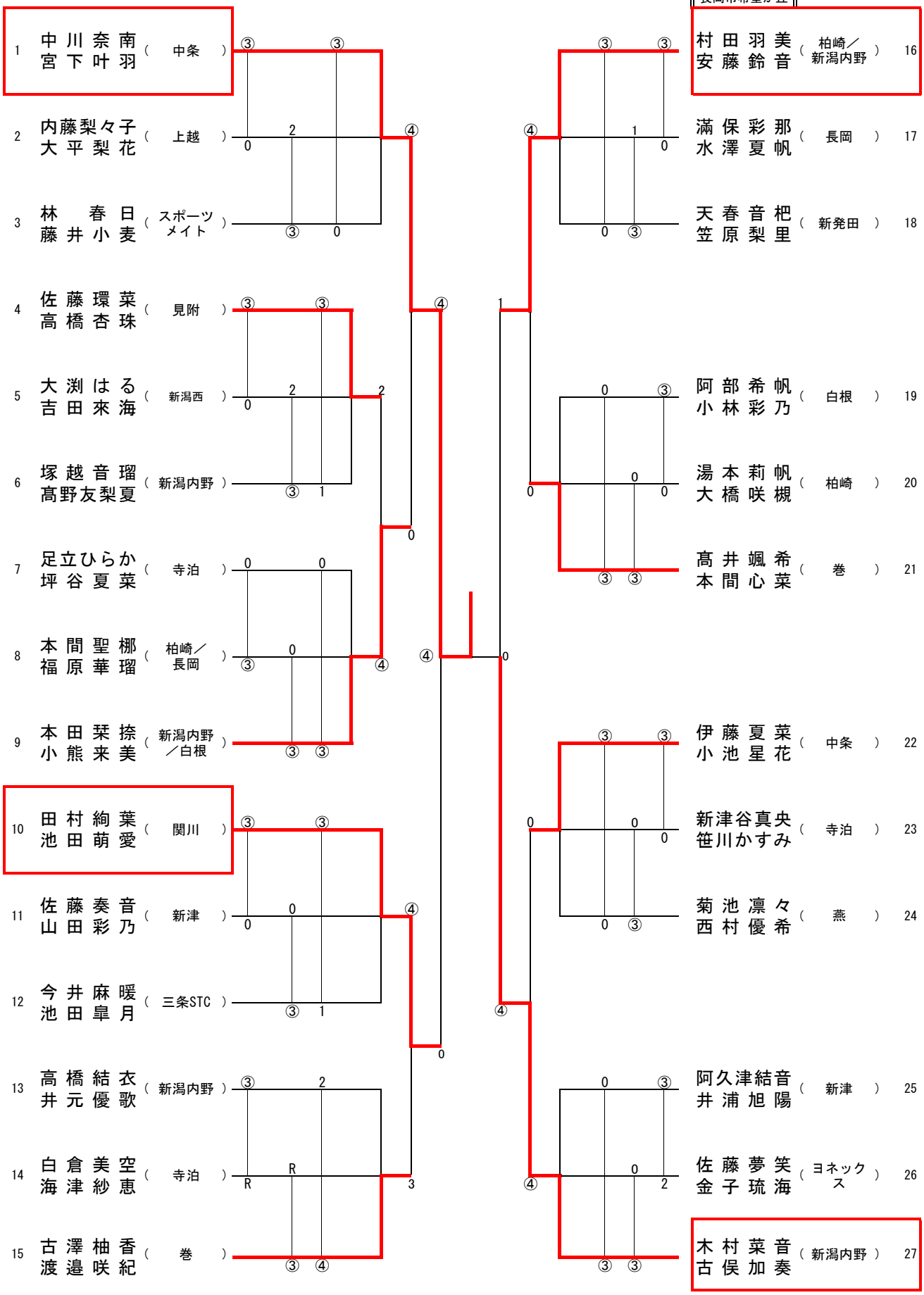
R6/9/16
県学年別大会
長岡市希望が丘